SPHERA®
DOCCE & ACCESSORI
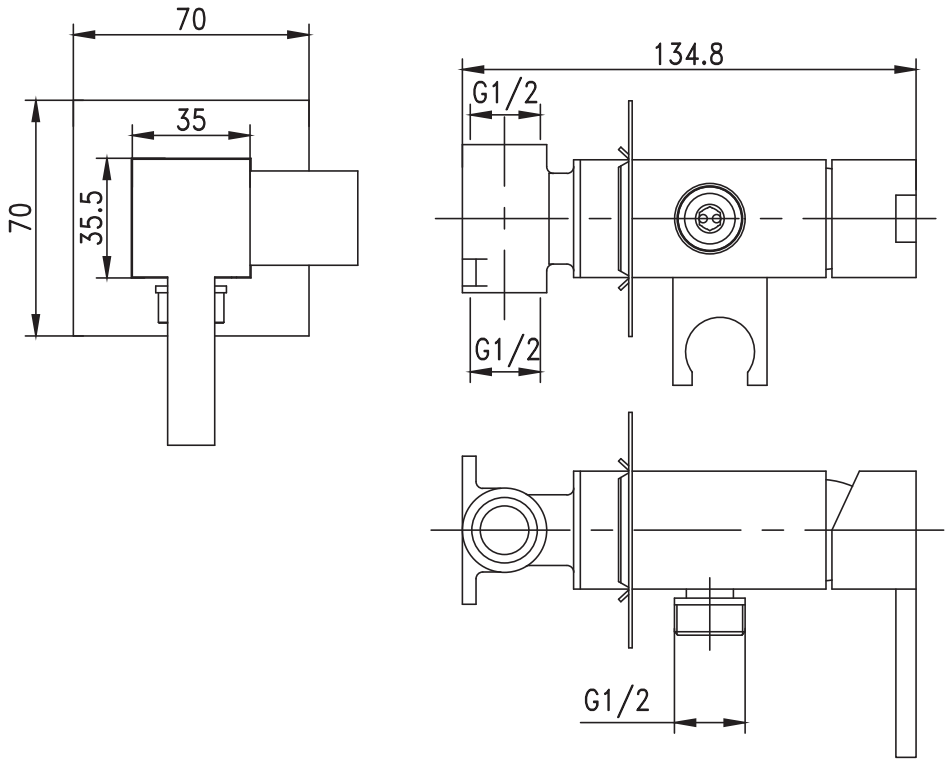
Cod. RUIS19_D76191
Miscelatore per idroscopino 1/2MM
con supporto doccia